YAMAHA

ELECTRONIC DRUM PAD
PAD DE BATTERIE ÉLECTRONIQUE

RHH135

EN DE FR PT

Owner's Manual / Benutzerhandbuch
Mode d'emploi / Manual do Proprietário

© 2023 Yamaha Corporation
Published 10/2025
2025年10月 発行
IPMA-B0
VJT0710

English

PRECAUTIONS

Before using, please read this owner's manual, and use this product in a safe and proper manner. Particularly in the case of children and young users, parents or an instructor should teach the children the proper manner in which to use the device.

The symbols that appear on this product and in this owner's manual mean as follows:

- ⚠ This symbol indicates something that requires your attention, such as "Please pay close attention to -----."
- ⃠ This symbol indicates something prohibited, such as "Do not do -----."
- ❗ This symbol indicates something mandatory, such as "Be sure to do -----."

⚠ **CAUTION**	**If this symbol is ignored and the equipment is used improperly, there is a danger or injury to persons handling the equipment.**
⃠	If this product is used with a hi-hat stand, do not place a stand on a sloping, unstable surface, or on steps. The stand may overturn or be damaged, resulting in injury.
❗	If this product is used with a hi-hat stand, make sure all bolts are tightened firmly. Also, when adjusting the height or angle, do not suddenly loosen the bolts. Loose bolts may result in the stand overturning or parts dropping, causing injury.
❗	Please be careful when children are close to or touching the product. Careless movement around the product may result in injury.
❗	When setting the product, please pay close attention to the handling and setting of cables. Carelessly placed cables may cause the user and others to trip and fall.
⃠	Do not alter the product. Doing so may result in injury or damage/deterioration to the product.

NOTICE

- Do not step on or place heavy objects on the product. It may result in damage.
- Do not use or keep the product in places with extremely high temperature (places in direct sunlight, close to a heater, in a closed car, etc.) or high humidity (bathroom, outside on a rainy day, etc.). Doing so may result in deformation, discoloration, damage or deterioration.
- When cleaning the product, do not use benzine, thinner or alcohol as it may result in discoloration or deformation. Please wipe with a soft cloth or a damp cloth that has been wrung out thoroughly. If the product is soiled or sticky, use a neutral detergent on a cloth then wipe with a damp cloth that has been wrung out thoroughly to remove any remaining detergent. Also pay close attention so as not to let the water and detergent come into contact with the cushions used in the product; doing so may result in deterioration.
- Make sure you hold onto the plug, not the cable, when connecting or disconnecting the cable. Also, never place any heavy or sharp objects on the cable. Applying excessive force to the cable may result in damage to the cable, such as the wires being severed, etc.

Deutsch

VORSICHTSMASSNAHMEN

Bitte lesen Sie vor Gebrauch diese Bedienungsanleitung, und verwenden Sie das Produkt sicher und auf geeignete Weise. Besonders für Kinder und jüngere Anwender sollten die Eltern oder ein Lehrer den Kindern die richtige Art und Weise zeigen, in der das Produkt angewendet werden sollte.

Die auf diesem Gerät und in dieser Bedienungsanleitung verwendeten Symbole haben folgende Bedeutung:

- ⚠ Hier wird Aufmerksamkeit verlangt, z. B. „Achten Sie besonders auf ...".
- ⃠ Hier wird auf ein Verbot hingewiesen, z. B. „Kein/Nicht ..."
- ❗ Hier wird auf eine Pflicht hingewiesen, z. B. „Sicherstellen, dass ..."

⚠ **VORSICHT**	**Wenn dieses Symbol ignoriert und das Produkt falsch angewendet wird, besteht Verletzungsgefahr für Personen, die mit dem Produkt umgehen.**
⃠	Wenn dieses Produkt mit einem Hi-Hat-Ständer verwendet wird, stellen Sie den Ständer nicht auf eine schiefe, unstabile Oberfläche oder auf Stufen usw. Der Ständer könnte umkippen und beschädigt werden und dabei Verletzungen verursachen.
❗	Wenn dieses Produkt mit einem Hi-Hat-Ständer verwendet wird, achten Sie darauf, dass alle Bolzen festgezogen sind. Wenn Sie Höhe oder Neigungswinkel einstellen, achten Sie darauf, nicht versehentlich die Bolzen zu lösen. Lose Bolzen können bewirken, dass der Ständer umfällt und beschädigt wird sowie Verletzungen verursacht.
❗	Bitte seien Sie vorsichtig, wenn Kinder in der Nähe sind oder das Produkt berühren. Sorglose Bewegungen in der Nähe des Produkts können Verletzungen verursachen.
❗	Achten Sie beim Einstellen der Pads bitte sorgfältig auf die Handhabung der Kabel und die Kabelführung. Achtlos platzierte Kabel können dazu führen, dass der Anwender oder Andere stolpern und hinfallen.
⃠	Modifizieren Sie das Produkt nicht. Dadurch können Verletzungen auftreten oder das Produkt beschädigt oder beeinträchtigt werden.

ACHTUNG

- Treten Sie nicht auf das Produkt und stellen Sie keine schweren Gegenstände darauf ab. Dadurch kann das Produkt beschädigt werden.
- Lagern oder verwenden Sie das Produkt nicht an Orten mit extrem hoher Temperatur (in direktem Sonnenlicht, in Nähe einer Heizung, in einem geschlossenen Fahrzeug usw.) oder hoher Luftfeuchtigkeit (Badezimmer, draußen im Regen usw.). Dadurch könnte das Instrument beschädigt, verfärbt, verformt oder sonstwie beeinträchtigt werden.
- Verwenden Sie kein Benzin, Lösemittel oder Alkohol, um das Produkt zu reinigen, da dies zu Verfärbung oder Verformung führen kann. Bitte wischen Sie das Produkt mit einem weichen oder leicht angefeuchtetem und gut ausgewrungenem Tuch sauber. Wenn das Produkt stark verschmutzt ist, verwenden Sie ein Tuch mit einem neutralen Reinigungsmittel, und wischen Sie das Produkt mit einem leicht angefeuchtetem und gut ausgewrungenem Tuch sauber, so dass kein Reinigungsmittel auf dem Produkt verbleibt. Achten Sie auch besonders darauf, dass kein Wasser und Reinigungsmittel in Kontakt mit den Kissen des Produkts gerät; dadurch wird das Produkt beeinträchtigt.
- Vergewissern Sie sich, dass Sie am Stecker ziehen und nicht am Kabel, wenn Sie dieses anschließen oder entfernen. Platzieren Sie auch keine schweren oder scharfen Gegenstände auf dem Kabel. Anwendung übermäßiger Kraft auf das Kabel kann dieses beschädigen, z. B. durchtrennte Leiter usw.

Français

PRÉCAUTIONS D'USAGE

Veuillez lire ce mode d'emploi en tout premier, afin d'utiliser ce produit de manière correcte et sans danger. Les parents ou les instructeurs sont invités à enseigner aux enfants et aux jeunes utilisateurs la manière correcte d'utiliser cet instrument.

Les symboles figurant sur ce produit et utilisés dans ce mode d'emploi ont le sens suivant :

- ⚠ Ce symbole signale un point important requérant toute votre attention.
- ⃠ Ce symbole signale des choses à éviter à tout prix.
- ❗ Ce symbole signale des choses à effectuer impérativement.

⚠ **ATTENTION**	**Si ce symbole est ignoré et l'équipement utilisé de manière incorrecte, cela pourra exposer les personnes manipulant l'équipement à des blessures.**
⃠	Si ce produit est utilisé avec un support pour charleston, ne placez pas celui-ci sur une surface inclinée ou instable ou sur des marches. Le support risque de se renverser ou de s'endommager, en provoquant des blessures.
❗	Si ce produit est utilisé avec un support pour charleston, vérifiez que tous les boulons sont fermement resserrés. Lorsque vous réglez la hauteur ou l'angle, ne desserrez pas brusquement les boulons. Des boulons desserrés peuvent provoquer le renversement du support ou la chute de pièces, causant des blessures.
❗	Soyez très vigilant avec les enfants lorsqu'ils s'approchent du produit ou cherchent à le toucher. Tout mouvement inconsidéré autour du produit risque d'entraîner des blessures.
❗	Lors du réglage des pads, soyez attentif à la manipulation et à la configuration des câbles. Des câbles disposés n'importe comment peuvent provoquer le trébuchement et la chute de l'utilisateur ainsi que d'autres personnes.
⃠	Ne modifiez pas le produit. Cela pourrait l'endommager, le détériorer ou provoquer des blessures.

AVIS

- Ne marchez pas sur le produit et ne placez pas dessus des objets lourds. Cela pourrait l'endommager.
- N'utilisez pas et ne conservez pas le produit dans des lieux à température très élevée (à la lumière directe du soleil, à proximité d'un radiateur ou dans une voiture fermée à clé, etc.) ou à forte humidité (salle de bain, à l'extérieur par une journée pluvieuse, etc.). Cela pourrait entraîner sa déformation et sa décoloration, et l'endommager ou le détériorer.
- Pour nettoyer le produit, n'utilisez pas de benzène, de diluant ou d'alcool au risque de provoquer sa décoloration ou sa déformation. Essuyez-le avec un chiffon sec et doux ou un tissus humide ayant été très bien essoré. Si le produit est sale ou collant, nettoyez-le avec un tissus imbibé de détergent neutre puis essuyez-le avec un chiffon humide ayant été préalablement bien essoré afin d'en retirer toute trace de détergent. Veillez à ne pas laisser l'eau ou le détergent entrer en contact avec les coussins utilisés dans le produit, car cela pourrait le détériorer.
- Assurez-vous de tenir la prise et non le câble lors de la connexion ou déconnexion du câble. Veillez également à ne pas poser sur le câble des objets lourds ou pointus. L'application d'une force excessive sur le câble peut entraîner des dommages au câble, notamment aux fils.

Português

PRECAUCIONES

Antes de usar, leia este manual do proprietário e use este produto de maneira segura e apropriada. Particularmente no caso de crianças e usuário jovens, pais ou um instrutor devem ensinar a criança a maneira apropriada de usar o dispositivo.

Os símbolos que aparecem neste produto e neste manual do proprietário significam o seguinte:

- ⚠ Este símbolo indica algo que requer sua atenção, como "Por favor, preste atenção -----."
- ⃠ Este símbolo indica algo proibido, como "Não faça -----."
- ❗ Este símbolo indica algo obrigatório, como "Certifique-se de fazer -----."

⚠ **CUIDADO**	**Se este símbolo for ignorado e o equipamento for usado indevidamente, as pessoas estarão sujeitas a perigos ou ferimentos ao manusear o equipamento.**
⃠	Se este produto for usado com um suporte para chimbal, não coloque um suporte sobre superfícies inclinadas, instáveis nem com degraus. O suporte pode virar ou ser danificado, causando ferimentos.
❗	Se este produto for usado com um suporte para chimbal, certifique-se de que os parafusos estejam bem apertados. Além disso, ao ajustar a altura ou o ângulo, não solte repentinamente os parafusos. Soltar os parafusos pode provocar a queda do suporte ou das peças, causando ferimentos.
❗	Tome cuidado quando houver crianças próximas ou ao tocar o produto. Um movimento descuidado próximo do produto pode causar ferimentos.
❗	Ao instalar o produto, preste bastante atenção ao manuseio e à disposição dos cabos. Cabos mal colocados podem provocar tropeços e quedas do usuário e de outras pessoas.
⃠	Não altere o produto. Isso pode causar ferimentos ou dano/deterioração do produto.

AVISO

- Não pise nem coloque objetos pesados sobre o produto. Isso pode danificá-lo.
- Não use nem mantenha o produto em locais com temperatura muito alta (sob incidência direta de luz do sol, próximo a aquecedores, em carros fechados etc.) ou alta umidade (banheiros, ao ar livre em dias chuvosos etc.). Isso pode causar deformação, descoloração, dano ou deterioração.
- Ao limpar o produto, não use benzina, solvente nem álcool, pois esses produtos podem causar descoloração ou deformação. Limpe usando pano macio ou umedecido e bem torcido. Se o produto estiver empoeirado ou pegajoso, use um pano com detergente neutro e limpe usando um pano umedecido e bem torcido para remover resíduos do detergente. Também preste bastante atenção para não permitir que água e detergente entrem em contato com os acolchoamentos usados no produto, pois isso pode causar deterioração.
- Ao conectar ou desconectar o plugue, segure pelo plugue, e não pelo cabo. Além disso, jamais coloque objetos pesados ou pontiagudos sobre o cabo. A aplicação de força excessiva ao cabo pode danificá-lo; por exemplo, com o rompimento dos fios etc.

Package Contents

*** To customers who purchased a Pads Set, please refer to the attached "Accessories List" sheet included with the Pads Set when confirming package contents.**

● RHH135: 1 RHH135 main unit × 1 (a: Main unit × 1, b: Clamp base assembly × 1, c: Stand base × 1), 2 Stereo phone cable × 2, 3 Cable band × 1 , 4 Owner's Manual (this sheet) × 1

Lieferumfang

*** Kunden, die ein Pads-Set erworben haben, beachten bitte das Blatt „Zubehörliste", das mit dem Pads-Set geliefert wurde, um den Lieferumfang zu prüfen.**

● RHH135: 1 RHH135-Haupteinheit × 1 (a: Haupteinheit × 1, b: Klemmen-Einheit × 1, c: Standfuß × 1), 2 Stereo-Klinkenkabel × 2, 3 Kabelbinder × 1, 4 Bedienungsanleitung (dieses Blatt) × 1

Contenu de l'emballage

*** Pour les clients qui achètent un jeu de pads, veuillez consulter la fiche intitulée « Liste des accessoires » fournie avec ce produit, pour la vérification du contenu de l'emballage.**

● RHH135: 1 Unité principale RHH135 × 1 (a: Unité principale × 1, b: Embase de pince assemblée × 1, c: Base de support × 1), × Câble stéréo × 2, 3 Bande de câble × 1, 4 Mode d'emploi (cette fiche) × 1

Conteúdo da embalagem

*** Para clientes que tenham comprado um conjunto de pads, consulte o folheto anexo "Lista de acessórios" que o acompanha para confirmar o conteúdo da embalagem.**

● RHH135: 1 1 unidade principal RHH135 (a: 1 unidade principal, b: 1 montagem para a base da braçadeira, c: 1 base do suporte), 2 2 cabos estereofônicos, 3 uma faixa para cabo, 4 1 Manual do Proprietário (este folheto)

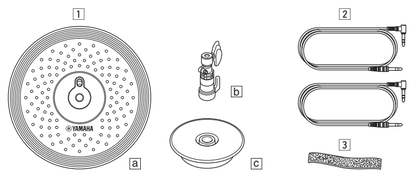

Setting Up

Before setting up the RHH135, prepare a hi-hat stand (Yamaha HS series stands, etc.), then follow the procedures below to set up the RHH135.

⚠ **Make sure the stand is set up in a stable and secure manner. If the clamp bolts, etc. are not tightened securely, the pad or stand can fall over causing injury. Also, placing the rack or stand on an unstable surface, etc., can cause the pad or stand to fall over, resulting in injury.**

NOTE: Since hi-hat stands made by other manufacturers may not be compatible with the RHH135, we recommend that a Yamaha hi-hat stand be used. (Recommended: HS650A, HS740A)

1. After loosening the keybolt ① of the hi-hat clutch using the tuning key ②, remove the clutch head ③, lock nuts ④ and felt washer ⑤ (as shown).
   *** Leave felt washer ⑥ on top of stopper ⑦ (as shown).**
2. Place the RHH135 pad onto the stopper ⑦, aligning the rods with the holes.
3. Fix the felt washer ⑤, lock nuts ④ and clutch head onto the stopper bolt in order (as shown), tightening all parts firmly so that the hi-hat and clutch head assembly are secure.
4. Fix the drum keybolt ① tightly using the tuning key ②.
5. Set the hi-hat stand on a stable surface. Remove the hi-hat clutch and felt that came with the hi-hat stand. (The clutch is not needed when using the RHH135; however, keep it in a safe place for future use.)
   To adjust the support plate ⑨ horizontally, use the knob bolt ⑧ located on the underside of the support plate.
6. Slide the stand base ⑩ onto the hi-hat stand shaft ⑪.
7. After loosening the wing bolt ⑫ on the RHH135, slide the RHH135 onto the hi-hat stand shaft ⑪ then set the RHH135 so that YAMAHA logo mark appears in front.
8. Raise the RHH135 to a suitable height, and tighten the wing bolt ⑫ to secure the hi-hat shaft ⑪ to the clutch base. As the upper position of the clutch base determines the open hi-hat position (the space between the open cymbals), set the clutch base position according to your playing preference.
   *** Make sure to tighten the hi-hat shaft so that it doesn't turn. This prevents the RHH135 from moving and possibly entangling and damaging the cable.**
   *** Secure the cables to the assembly using the cable band ⑬ as shown in Fig. A.**

*** When not playing or using the RHH135, make sure to leave space between the pad and the stand base ⑩. Resting the pad on the stand base for extended periods of time may result in response problems.**

Spielvorbereitungen

Bereiten Sie vor der Einrichtung des RHH135 einen Hi-Hat-Ständer vor (Ständer der Serie Yamaha HS usw.) und folgen Sie dann dem nachstehenden Verfahren zur Einrichtung des RHH135.

⚠ **Stellen Sie sicher, dass der Ständer stabil und sicher steht. Wenn die Klemmbolzen nicht richtig angezogen sind, können Pad oder Ständer umkippen und Verletzungen verursachen. Wenn Sie das Rack oder den Ständer auf eine instabile Unterlage usw. stellen, können Pad oder Ständer umkippen und Verletzungen verursachen.**

HINWEIS: Da Hi-Hat-Ständer anderer Hersteller möglicherweise nicht mit dem RHH135 kompatibel sind, empfehlen wir die Verwendung eines Hi-Hat-Ständers von Yamaha. (Empfohlen: HS650A, HS740A)

1. Entfernen Sie nach dem Lösen des Schlüsselbolzens ① der Hi-Hat-Klemme mit dem Stimmschlüssel ② den Klemmenkopf ③, die Sperrmuttern ④ und die Filz-Unterlegscheibe ⑤ (wie gezeigt).
   *** Lassen Sie die Filz-Unterlegscheibe ⑥ oben auf dem Stopper ⑦ liegen (wie gezeigt).**
2. Platzieren Sie das Pad RHH135 auf den Stopper ⑦, wobei Sie die Löcher auf die Stangen ausrichten.
3. Stecken Sie die Filz-Unterlegscheibe ⑤, die Sperrmuttern ④ und den Klemmenkopf in dieser Reihenfolge (wie gezeigt) auf den Stopperbolzen, und achten Sie bei jedem Teil auf festen Sitz, so dass die Hi-Hat und der Klemmenkopf sicher und fest sitzen.
4. Ziehen Sie den Schlüsselbolzen ① mit dem Stimmschlüssel gut fest ②.
5. Stellen Sie den Hi-Hat-Ständer auf eine stabile Oberfläche. Entfernen Sie die Hi-Hat-Klemme und den Filz, welche mit dem Hi-Hat-Ständer ausgeliefert wurden. (Die Klemme wird bei Verwendung des RHH135 nicht benötigt; bewahren Sie sie jedoch für späteren Gebrauch an einem sicheren Ort auf.)
   Zur horizontalen Einstellung der Stützplatte ⑨ verwenden Sie den Knopfbolzen ⑧ an der Unterseite der Stützplatte.
6. Schieben Sie die Basis des Ständers ⑩ auf den Schaft des Hi-Hat-Ständers ⑪.
7. Nachdem Sie die Flügelschraube ⑫ am RHH135 gelöst haben, schieben Sie das RHH135 auf den Schaft ⑪ des Hi-Hat-Ständers und justieren das RHH135 so, dass das YAMAHA-Logo vorne erscheint.
8. Heben Sie das RHH135 auf eine geeignete Höhe und ziehen Sie die Flügelschraube ⑫ fest, um den Hi-Hat-Schaft ⑪ sicher mit der Klemmen-Einheit zu verbinden. Da die obere Stellung der Klemmen-Einheit die offene Hi-Hat-Position darstellt (den Zwischenraum zwischen den offenen Beckentellern), justieren Sie bitte die Position der Klemmen-Einheit Ihrem Spielstil entsprechend.
   *** Achten Sie darauf, den Hi-Hat-Schaft so festzuziehen, dass er sich nicht dreht. Das verhindert, dass sich das RHH135 bewegt und möglicherweise das Kabel eindreht und beschädigt.**
   *** Befestigen Sie die Kabel an der Einheit mit dem Kabelbinder ⑬, wie in Abb. A gezeigt.**

*** Wenn Sie das RHH135 nicht spielen bzw. verwenden, achten Sie darauf, dass zwischen dem Pad und der Basis des Ständers ⑩ genügend Platz ist. Wenn das Pad längere Zeit auf der Basis des Ständers liegt, kann dies zu Problemen mit der Spielgenauigkeit führen.**

Configuration

Avant de configurer l'unité RHH135, apprêtez le support pour charleston (supports pour la série Yamaha HS), puis suivez les procédures ci-dessous pour installer l'unité.

⚠ **Assurez-vous que le support est installé de manière stable et sécurisée. Si les boulons de pince et autres éléments ne sont pas fermement resserrés, le pad ou le support pourra se renverser et provoquer des blessures. De la même façon, si le rack ou le support est placé sur une surface instable ou inappropriée, il pourra tomber par terre et causer des blessures.**

NOTE: les supports pour charleston fabriqués par des tiers peuvent être incompatibles avec l'unité RHH135. Par conséquent, nous vous recommandons d'utiliser un support pour charleston Yamaha. (Recommandé : HS650A, HS740A).

1. Après avoir desserré le boulon à clavette ① de la vis à réglage du charleston à l'aide de la clef d'accord ②, retirez la tête de la vis de réglage ③, les vis de serrage ④ et le disque de feutre ⑤ (tel qu'indiqué).
   *** Laissez le disque de feutre ⑥ en haut de la butée ⑦ (tel qu'indiqué).**
2. Placez le pad RHH135 sur la butée ⑦, en alignant les tiges sur les trous.
3. Fixez le disque de feutre ⑤, les vis de serrage ④ et la tête de la vis de réglage sur le boulon de la butée dans l'ordre indiqué, en resserrant fermement toutes les parties de sorte que l'assemblage du charleston et de la tête de la vis de réglage soit sécurisé.
4. Fixez fermement le boulon à clavette de la batterie ① à l'aide de la clef d'accord ②.
5. Installez le support pour charleston sur une surface stable. Retirez la vis à réglage du charleston et le feutre fourni avec le support de charleston. (La vis à réglage n'est pas nécessaire lors de l'utilisation du RHH135 ; cependant, il convient de la conserver dans un endroit sûr en vue de s'en servir ultérieurement.)
   Pour ajuster la plaque du support ⑨ horizontalement, servez-vous du boulon du bouton ⑧ situé sous la plaque du support.
6. Faites glisser la base du support ⑩ sur la tige du support pour charleston ⑪.
7. Après avoir desserré le boulon à oreilles ⑫ sur le RHH135, faites glisser le RHH135 sur la tige du support pour charleston ⑪ puis réglez le RHH135 de sorte que la marque sur le logo de YAMAHA apparaisse à l'avant.
8. Soulevez le RHH135 à une hauteur appropriée puis resserrez le boulon à oreilles ⑫ pour fixer la tige de charleston ⑪ sur l'embout de la vis de réglage. La position supérieure de l'embout de la vis de réglage détermine la position de la cymbale charleston ouverte (espace entre les cymbales ouvertes). Par conséquent, il convient de régler l'embout de la vis de réglage conformément à votre style de jeu préféré.
   *** Veillez à bien resserrer la tige de charleston afin de l'empêcher de tourner. Ceci évite au RHH135 tout mouvement et protège le câble contre l'éventualité d'un entremêlement et d'un endommagement.**
   *** Fixez les câbles sur l'assemblage à l'aide de la bande de câble ⑬, tel qu'indiqué sur la Fig. A.**

*** Lorsque vous n'utilisez pas le RHH135, assurez-vous de laisser suffisamment d'espace libre entre le pad et la base du support ⑩. Le fait de laisser le pad reposer sur la base du support pendant des périodes de temps prolongées peut entraîner des problèmes de réponse.**

Instalação

Antes de instalar o RHH135, prepare um suporte para chimbal (suporte Yamaha série HS etc.) e siga os procedimentos abaixo para instalar o RHH135.

⚠ **Certifique-se de que o suporte esteja instalado de maneira estável e segura. Se os parafusos da braçadeira etc. não estiverem bem apertados, o pad ou o suporte poderão cair, causando ferimentos. Além disso, colocar o rack ou o suporte em uma superfície instável etc. pode fazer o pad ou o suporte cair, causando ferimentos.**

OBSERVAÇÃO: Como suportes para chimbal de outros fabricantes podem ser incompatíveis com o RHH135, é recomendável usar um suporte para chimbal Yamaha. (Recomendados: HS650A, HS740A)

1. Depois de soltar o parafuso principal ① do engate do chimbal usando a chave de afinação ②, remova a cabeça do engate ③, as porcas travantes ④ e a arruela de feltro ⑤ (conforme mostrado).
   *** Deixe a arruela de feltro ⑥ sobre o anteparo ⑦ (conforme mostrado).**
2. Coloque o pad RHH135 sobre o anteparo ⑦, alinhando as hastes com os furos.
3. Prenda a arruela de feltro ⑤, as porcas travantes ④ e a cabeça do engate no parafuso do anteparo na ordem (conforme mostrado), apertando bem todas as peças de maneira que o chimbal e a montagem da cabeça do engate fiquem presos.
4. Aperte bem o parafuso principal da bateria ① usando a chave de afinação ②.
5. Coloque o suporte para chimbal sobre uma superfície estável. Remova o engate do chimbal e o feltro que acompanha o suporte para chimbal. (O engate não é necessário quando se usa o RHH135. Porém, guarde-o em um lugar seguro para usá-lo futuramente.)
   Para ajustar a placa de suporte ⑨ horizontalmente, use o parafuso do botão giratório ⑧ localizado sob a placa de suporte.
6. Deslize a base do suporte ⑩ até o eixo do suporte para chimbal ⑪.
7. Depois de soltar a porca borboleta ⑫ do RHH135, deslize o RHH135 até o eixo do suporte para chimbal ⑪ e ajuste o RHH135 de maneira que a marca do logotipo YAMAHA fique visível.
8. Levante o RHH135 até uma altura apropriada e aperte a porca borboleta ⑫ para prender o eixo do chimbal ⑪ à base do engate. Como a posição superior da base do engate determina a posição aberta do chimbal (o espaço entre os pratos abertos), ajuste a posição da base do engate de acordo com a sua preferência ao tocar.
   *** Não se esqueça de apertar o eixo do chimbal de maneira que ele não vire. Isso evita que o RHH135 se mova e possa se enrolar e danificar o cabo.**
   *** Prenda os cabos à montagem usando a faixa para cabo ⑬ conforme mostrado na Fig. A.**

*** Quando não estiver tocando ou usando o RHH135, não se esqueça de deixar espaço entre o pad e a base do suporte ⑩. Deixar o pad sobre a base do suporte por períodos prolongados pode resultar em problemas na resposta.**

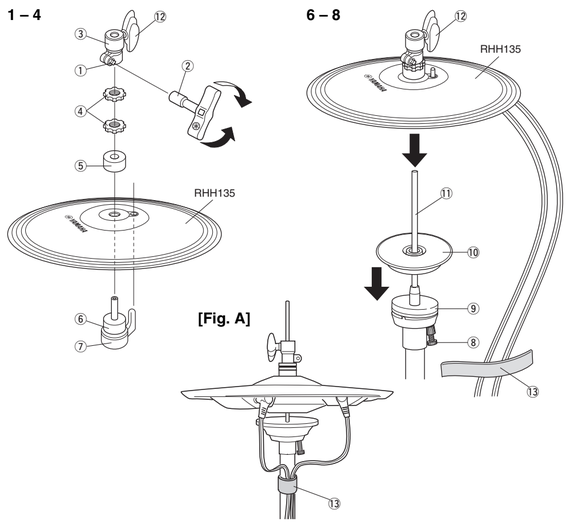

Connections

Using the two supplied stereo phone cables, connect the RHH135's output jacks to the input jacks on your DTX Series Drum Trigger Module.
First, connect the RHH135's [PAD] output jack to the module's [HI HAT] input jack, then the RHH135's [HI-HAT CONTROL] output jack to the module's [HI HAT CONTROL] input jack. The L-shaped connectors should be connected to the RHH135.

*** The RHH135 incorporates switches in its edge and controller sections. Make sure that a stereo phone cable is used when making connections between the RHH135 and the module. The RHH135 will not operate using a mono phone cable.**

● Module Settings

The functions that the pad can perform will depend on which of your drum module's trigger input jacks it is connected to. A chart showing the pad functions available with various input jack types can be accessed from the web site shown below.

https://download.yamaha.com/

Anschlüsse und Verbindungen

Verbinden Sie mit den zwei beiliegenden Stereo-Klinkenkabeln die Ausgangsbuchsen des RHH135 mit den Eingangsbuchsen am Drum-Trigger-Modul der DTX-Serie.
Verbinden Sie als erstes die Ausgangsbuchse [PAD] des RHH135 mit der Eingangsbuchse [HI HAT] des Moduls und dann die Ausgangsbuchse [HI-HAT CONTROL] des RHH135 mit der Eingangsbuchse [HI HAT CONTROL] des Moduls. Die L-förmigen Anschlüsse sollten an das RHH135 angeschlossen werden.

*** Das RHH135 ist am Rand- und Controller-Bereich mit Schaltern ausgestattet. Achten Sie darauf, ein Stereo-Klinkenkabel zu verwenden, wenn Sie Verbindungen zwischen RHH135 und Modul herstellen. Das RHH135 kann nicht über ein Mono-Klinkenkabel betrieben werden.**

● Moduleinstellungen

Die Funktionen, die das Pad erfüllen kann, hängen davon ab, an welcher Trigger-Eingangsbuchse des Schlagzeugmoduls es angeschlossen ist. Eine Tabelle mit den verfügbaren Pad-Funktionen bei verschiedenen Anschlussarten ist auf der unten angegebenen Website zu finden.

https://download.yamaha.com/

Connexions

Servez-vous des deux câbles stéréo fournis pour connecter les prises d'entrée de l'unité RHH135 aux prises d'entrée de votre système Drum Trigger Module de série DTX.
Connectez d'abord la prise de sortie [PAD] de l'unité RHH135 à la prise d'entrée [HI HAT] du module, puis reliez la prise de sortie [HI-HAT CONTROL] de l'unité RHH135 à la prise d'entrée [HI HAT CONTROL] du module. Les connecteurs en L doivent être branchés à l'unité RHH135.

*** L'unité RHH135 comprend des commutateurs au niveau de ses sections de périphérie et de contrôleur. Assurez-vous d'utiliser un câble stéréo lorsque vous effectuez des connexions entre l'unité RHH135 et le module. L'unité RHH135 ne fonctionne pas à l'aide d'un câble mono.**

● Réglages du module

Les fonctions exécutées par le pad varient selon la prise d'entrée de déclenchement à laquelle le module de batterie est connecté. Vous pouvez accéder au tableau des fonctions de pad disponibles avec les divers types de prise d'entrée sur le site Web, à l'adresse suivante :

https://download.yamaha.com/

Conexões

Usando os dois cabos estereofônicos fornecidos, conecte as saídas do RHH135 às entradas do Módulo acionador de bateria série DTX.
Primeiro conecte a saída do [PAD] do RHH135 à entrada [HI HAT] do módulo e a saída [HI-HAT CONTROL] do RHH135 à entrada [HI HAT CONTROL] do módulo. Os conectores em "L" devem estar conectados ao RHH135.

*** O RHH135 conta com chaves nas seções da borda e do controlador. Certifique-se de que um cabo estereofônico seja usado ao estabelecer conexões entre o RHH135 e o módulo. O RHH135 não funcionará com um cabo monofônico.**

● Configurações do módulo

As funções que o pad pode executar dependerão da entrada do acionador do módulo da bateria a que ele estiver conectado. É possível acessar um quadro que mostra as funções de pad disponíveis com diversos tipos de entrada no site mostrado abaixo.

https://download.yamaha.com/

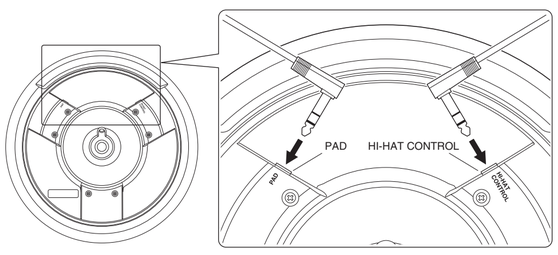

Output Level Adjustment

Adjust the level of the trigger output from the RHH135 with the Gain parameter of Trigger Setup Edit display on the particular DTX Series Drum Trigger Module you are using.

NOTE: When the RHH135 is used with a DTX Series Drum Trigger Module, enter the module's Trigger Setup Edit display and set the Gain (pad input level) parameter so that the display reads 90–95% when the pad is struck strongly. Refer to the Owner's Manual that came with your module for more information. If the output level is too high, the pad's dynamic range (the difference between loud and soft sounds) will be reduced and problems such as double triggering (multiple triggers being produced by a single stroke) may occur.

Einstellen des Ausgangspegels

Stellen Sie den Trigger-Ausgangspegel des RHH135 im Zusammenspiel mit dem Gain-Parameter im Trigger-Setup-Edit-Display Ihres Drum-Trigger-Modul der DTX-Serie ein.

HINWEIS: Wenn das RHH135 mit einem Drum-Trigger-Modul der DTX-Serie verwendet wird, gehen Sie in das Trigger-Setup-Edit-Display und stellen Sie den Parameter Gain (Pad-Eingangspegel) so ein, dass das Display 90–95% anzeigt, wenn das Pad hart angeschlagen wird. Für nähere Informationen lesen Sie die Bedienungsanleitung, die mit Ihrem Modul geliefert wurde.
Wenn der Ausgangspegel zu hoch ist, ist der Dynamikbereich (der Unterschied zwischen lauten und leisen Tönen) des Pads reduziert, und es können vermehrt Probleme wie Doppeltriggerung (mehrfache Triggerauslösung durch einen einzelnen Schlag) auftreten.

Réglage du niveau de sortie

Réglez le niveau de sortie de déclenchement à partir du RHH135 à l'aide du paramètre Gain dans l'écran d'édition du système Drum Trigger Module de série DTX dont vous disposez.

NOTE: Lorsque l'unité RHH135 est utilisée avec un système Drum Trigger Module de série DTX, accédez à l'écran Trigger Setup Edit du module afin de régler le paramètre Gain (niveau d'entrée du pad) de sorte que l'écran affiche 90–95 % lorsque le pad est frappé avec une grande force. Reportez-vous au mode d'emploi fourni avec votre module pour plus d'informations à ce sujet.
Si le niveau de sortie est trop élevé, la plage dynamique du pad (la différence entre les tonalités fortes et faibles) sera réduite, ce qui pourra occasionner des déclenchements en double (plusieurs déclenchements produits par un seul coup).

Ajuste do nível de saída

Ajuste o nível de saída do acionador do RHH135 usando o parâmetro de ganho do visor Trigger Setup Edit (Edição da configuração do acionador) do Módulo acionador de bateria série DTX que você estiver usando.

OBSERVAÇÃO: Quando o RHH135 for usado com um Módulo acionador de bateria série DTX, veja o visor Trigger Setup Edit do módulo e defina o parâmetro de ganho (nível de entrada do pad) de maneira que o visor indique 90 a 95% quando se bater no pad com força. Consulte o Manual do Proprietário que acompanha o módulo para obter mais informações.
Se o nível de saída estiver muito alto, a faixa dinâmica do pad (a diferença entre sons altos e baixos) será reduzida, podendo haver problemas como disparo duplo (vários disparos produzidos por uma única batida).

Troubleshooting

If the following trouble occurs when the RHH135 is used, please check the following points before asking your dealer for assistance.

No Sound, Volume is Low

- Is the pad connected to the correct input number of the DTX Series Drum Trigger Module using the supplied stereo phone cable? (See "Connections" above.) The RHH135 will not operate using a mono phone cable.
- A cymbal pad's built-in sensor is located close to the Yamaha logo found on the top surface. In order to achieve the best performance from your pad, position it such that the area around the logo can be easily struck.

Hitting the pad once produces multiple sounds (double triggering)

- Make sure to properly set the rejection settings on your DTX Series Drum Trigger Module.

The Closed Hi-hat voice does not sound unless the hi-hat pedal is pressed down strongly.

- Is the felt washer still under the stand base? Try removing the felt that came with the hi-hat stand and install the stand base again without it. (See "Setting Up.")

Also, please refer to the Owner's Manual that came with your DTX Series Drum Trigger Module for more information regarding the problems described above and any other problems that you may be experiencing. If a solution cannot be found to the problem after consulting the manuals, please contact the dealer from whom you purchased the product.

Fehlerbehebung

Falls bei Verwendung des Pedals RHH135 eines der folgenden Probleme auftritt, prüfen Sie bitte folgende Punkte, bevor Sie Ihren Händler um Rat oder Hilfe fragen.

Kein Ton; die Lautstärke ist zu niedrig

- Ist das Pad am Drum-Trigger-Modul der DTX-Serie über ein Stereo-Klinkenkabel am Eingang mit der richtigen Nummer angeschlossen? (Siehe "Anschlüsse und Verbindungen" weiter oben.) Das RHH135 kann nicht über ein Mono-Klinkenkabel betrieben werden.
- Der eingebaute Sensor eines Becken-Pads befindet sich in Nähe des Yamaha-Logos auf der Oberseite. Um die beste Leistung aus Ihrem Pad herauszuholen, positionieren Sie es so, dass der Bereich in Nähe des Logos einfach angeschlagen werden kann.

Einmaliges Anschlagen des Pads produziert den Sound mehrfach (Doppeltriggerung)

- Achten Sie darauf, die Rejection-Einstellungen in Ihrem Drum-Trigger-Modul der DTX-Serie richtig einzustellen.

Das Hi-Hat-Becken schließt nicht richtig, wenn nicht das Pedal des Hi-Hat-Ständers stark heruntergedrückt wird.

- Befindet sich die Filz-Unterlegscheibe immer noch unter der Basis des Ständers? Probieren Sie aus, den mit dem Hi-Hat-Ständer gelieferten Filz abzunehmen und die Basis des Ständers ohne die Filzscheibe aufzusetzen. (Siehe "Spielvorbereitungen".)

Lesen Sie bitte auch die Bedienungsanleitung, die mit Ihrem Drum-Trigger-Modul der DTX-Serie geliefert wurde, um weitere Informationen zu den oben beschriebenen und weiteren möglichen Problemen zu erhalten. Wenn das Problem auch nach Lektüre der Bedienungsanleitungen nicht gelöst wurde, wenden Sie sich bitte an den Händler, bei dem Sie das Produkt erworben haben.

YAMAHA

電子ドラムパッド **RHH135** 取扱説明書 JA

日本語

安全上のご注意　ご使用の前に、必ずこの「安全上のご注意」をよくお読みください。

ここに示した注意事項は、製品を安全に正しくご使用いただき、あなたや他の人々への危害や損害を未然に防止するためのものです。注意事項は、危害や損害の大きさと切迫の程度を明示するために、誤った取り扱いをすると生じることが想定される内容を「警告」と「注意」に区分しています。いずれもお客様の安全や機器の保全に関する重要な内容ですので、必ずお守りください。

※ お読みになった後は、使用される方がいつでも見られる所に必ず保管してください。

記号表示について

この機器や取扱説明書に表示されている記号には、次のような意味があります。

⚠ 「ご注意ください」という注意喚起を示します。

🛇 「〜しないでください」という禁止を示します。

❗ 「必ず実行」してくださいという強制を示します。

⚠ 注意	この表示を無視して誤った取り扱いをすると、人が傷害を負うおそれがある内容を示しています。
🛇	この製品を、スタンドを用いて設置される際、不安定な場所(水平でない場所、ぐらついている台の上など)に設置しないでください。転倒、落下などにより、ケガの原因となります。
❗	この製品を、スタンドを用いて設置される際、固定用のボルト等はしっかり締め付けてください。また、固定用ボルト類をゆるめる際は急激にゆるめないでください。この製品やスタンドの部品の落下、転倒などにより、ケガの原因となります。
❗	ケガをするおそれがありますので、小さいお子様が取り扱いされる際は十分に注意してください。
❗	この製品を設置される際、接続ケーブルなどの引き回しには十分に注意してください。足を掛けて転倒するなど、ケガの原因となります。
🛇	この製品を分解したり、改造したりしないでください。ケガまたは故障の原因になります。

ご注意

- この製品の上に乗ったり、重いものを乗せたりしないでください。故障の原因になります。
- 温度が極端に高い場所(直射日光の当たる場所、暖房器具の近く、閉めきった車内など)や、湿気の多い場所(風呂場、雨天の屋外など)での使用、保管はしないでください。変形、変色、故障や性能劣化の原因になります。
- 製品を手入れするときは、ベンジンやシンナー、アルコール類は使用しないでください。製品を変色、変形させるおそれがあります。お手入れの際は、やわらかい布で乾拭きするか、水を含ませて固く絞った布を用いて汚れをふき取ってください。汚れがひどいときは、中性洗剤を含ませた布を固く絞って汚れを拭き取り、そのあとで水を含ませて固く絞った布を用いて洗剤を拭き取ってください。
- ケーブルの抜き差しは必ずプラグ部分を持って行なってください。また、ケーブルの線の部分に重いものを乗せたり、とがったものが触れたりしないように注意してください。線の部分に無理な力がかかると断線などのトラブルの原因になります。

同梱品(お確かめください)

※ パッドセットでお買い上げいただいたお客様は、パッドセットに付属の別紙「同梱品一覧」にてご確認ください。

● RHH135: 1 RHH135本体×1 (ⓐ:本体、ⓑ:ハイハットクラッチ、ⓒ: スタンドベース　各1)、2 ステレオフォーンケーブル×2、3 ケーブルバンド×1、4 取扱説明書 (本紙)×1

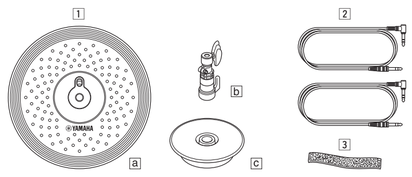

仕様

■ RHH135 リアルハイハットパッド

- **外形寸法**：φ329×61(H) mm (ハイハットクラッチ部分を除く)
- **質量**：1.4kg (ハイハットクラッチを含む)
- **センサー方式**：トリガーセンサー (圧電素子)×1、スイッチ(エッジ)×1
- **コントローラー方式**：多段スイッチ
- **出力端子**：標準ステレオフォーンジャック×2

※製品の仕様および外観は、改良のため予告無く変更することがあります。

機種名(品番)、製造番号(シリアルナンバー)、電源条件などの情報は、製品の底面にある銘板または銘板付近に表示されています。製品を紛失した場合などでもご自身のものを特定していただけるよう、機種名と製造番号については以下の欄にご記入のうえ、大切に保管していただくことをお勧めします。

機種名

製造番号

(bottom_ja_02)

セッティングのしかた

ハイハットスタンド(ヤマハHSシリーズなど)をご用意の上、下記の順番でセッティングしてください。

⚠ スタンドのセッティングは確実に行なってください。締め付けボルト等の締め付けが弱いと、パッドやスタンドが転倒し、ケガをする危険があります。また、平らでない床の上などにラックやスタンドを置くと、パッドやスタンドが転倒し、ケガをする危険があります。

NOTE: 他社製品では、取付不可能なハイハットスタンドがありますのでハイハットスタンドはヤマハ製のものをご使用ください。(推奨商品：HS650A, HS740A)

1. ハイハットクラッチのキーボルト①をチューニングキー②を使ってゆるめて、クラッチヘッド③、調整ナット④(2個)、フェルト⑤ (1枚)をはずしておきます。
   ※ フェルト⑥ (1枚)は回転ストッパー ⑦にセットしたままにしておきます。
2. 回転ストッパー ⑦をパッド裏面の穴に合わせながらはめ込みます。
3. フェルト⑤、調整ナット④ (2個)、クラッチヘッド③の順で回転ストッパー ⑦にはめて、クラッチヘッド③が回りきるまで締めます。調整ナット④ (2個)をなるべく締め込んで、パッド部の揺れを小さくしてください。
4. ドラムキーボルト①をチューニングキー ②を使ってしっかり締めつけます。
5. ハイハットスタンドを水平な場所に設置します。ハイハットスタンドに付属のハイハットクラッチとフェルトをはずします(ハイハットクラッチはRHH135には使用しませんが、大切に保管してください)。
   調整ネジ⑧を使って、サポートプレート⑨が平行になるように調節します。
6. スタンドベース⑩をハイハットスタンドのシャフト⑪に通します。
7. RHH135のウイングボルト⑫をゆるめてからRHH135本体をハイハットスタンドのシャフト⑪に通します。
8. RHH135を適当な高さに引き上げ、ウイングボルト⑫を締め付けてハイハットシャフト⑪に固定します。この引き上げ高さがハイハットのストローク(トップ・ボトムシンバルの間隔)に相当しますので、お好みのストロークになるように固定位置を調節してください。
   ※ ハイハットスタンドのシャフト⑪は回らないようにしっかり締めてください。RHH135が回り、ケーブルを巻き込み断線するおそれがあります。
   ※ [Fig. A]のように、ケーブルは付属のケーブルバンド⑬で束ねてください。

※ 演奏しないときは、スタンドベース⑩からRHH135を離した状態で固定してください。誤動作の原因になります。

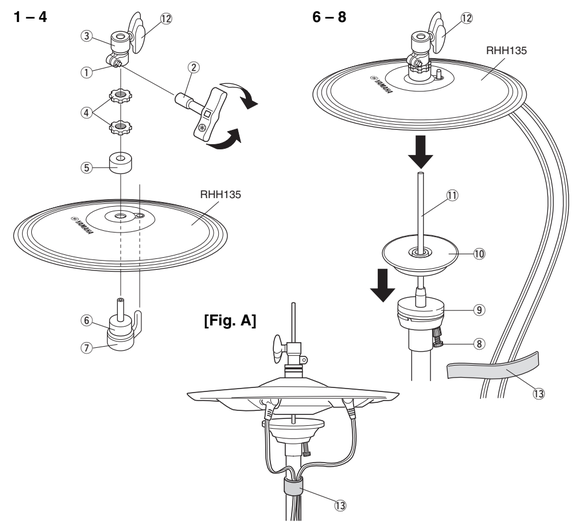

接続のしかた

付属のステレオフォーンケーブル2本を使って、RHH135の出力をDTXシリーズドラムトリガーモジュールに接続します。RHH135 の出力〔PAD〕をモジュールの〔HI HAT〕に、〔HI - HAT CONTROL〕をモジュールの〔HI HAT CONTROL〕に接続します。ケーブルのL字プラグ側をRHH135に差し込んでください。

※ RHH135 のエッジ部およびコントローラー部にはスイッチが内蔵されています。RHH135とモジュールとの接続には必ずステレオフォーンケーブルを使用してください。モノラルフォーンケーブルを使用した場合、RHH135は動作しません。

● モジュールの設定

パッドの使用可能な機能は、音源モジュールのトリガー入力端子によって異なります。音源モジュールの各トリガー入力端子とパッドの機能の対応につきましては、下記ウェブサイトにてご確認ください。

https://jp.yamaha.com/dtx/

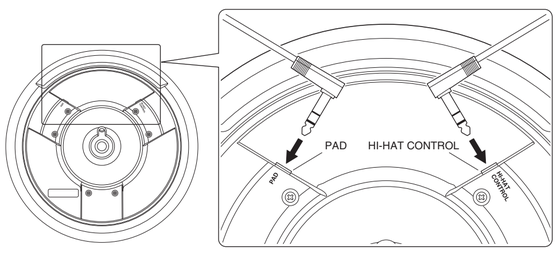

出力(LEVEL)調整

RHH135からのトリガー出力の大きさの調整は、お使いになるDTXシリーズドラムトリガーモジュールのトリガーセットアップ画面のゲイン設定で調整してください。

NOTE: RHH135をDTXシリーズドラムトリガーモジュールで使用する場合、ff (フォルティッシモ)で演奏するとき、モジュールのトリガーセットアップ画面のゲイン設定で、入力レベル表示が90〜95%になるように調節します。詳しくはモジュールに付属の取扱説明書を参照してください。
出力が大きすぎると、ダイナミックレンジ(強弱の差)が狭くなったり、ダブルトリガー(1回の打撃に対し複数回音が出てしまう)などのトラブルが起きやすくなったりします。

困ったときは

RHH135 をご使用の際、次のようなトラブルが出たら、修理を依頼される前に、下記のような確認を行なってください。

音が出ない、小さい

● RHH135とDTX シリーズドラムトリガーモジュールが、付属のステレオフォーンケーブルで適切な入力端子に接続されていますか？(上記「接続のしかた」参照)。モノラルフォーンケーブルを使用した場合、RHH135は動作しません。

● シンバルパッドのセンサーは、パッド表面のYAMAHAと書かれたロゴの辺りにあります。パッドの性能を十分に出せるよう、セッティングするときはYAMAHAのロゴの辺りを叩けるように向きを調節してください。

1回の打撃に対し複数回音が出る(ダブルトリガー)

● DTXシリーズドラムトリガーモジュールでリジェクションの設定をしてください(詳しくはモジュールに付属の取扱説明書を参照してください)。

ハイハットスタンドのペダルを強く踏まないと、ハイハットをクローズできない

● スタンドベースの下にフェルトが入ったままになっていませんか？スタンドベースはハイハットスタンドのフェルトを取り外した後に装着してください(「セッティングのしかた」参照)。

上記トラブルや、その他のトラブルについては、DTXシリーズドラムトリガーモジュールに付属の取扱説明書も参照してください。それでもトラブルが解消されない場合は、お買い上げ店または本取扱説明書巻末に記載のお客様相談窓口へご相談ください。

保証とアフターサービス

サービスのご依頼やお問い合わせは、お買い上げの販売店、またはこの取扱説明書（以下本書）に記載の修理ご相談センターにご連絡ください。

本書は、保証書の役割を兼ねています。購入を証明する書類(領収書や納品書など、製品名、品番、お買い上げ日、販売店名が記載されたもの)とあわせて、大切に保管してください。保証期間内に万一本製品が故障した場合には、購入を証明する書類をご提示のうえ、お買い上げの販売店にご依頼ください。保証規定に基づいて無料修理を行うことをお約束します。

修理に関するお問い合わせ

お買い上げの販売店または下記の修理ご相談センターへご連絡ください。

※修理をご依頼いただくときは、製品名、品番などとあわせて、故障の状態をできるだけ詳しくお知らせください。

◆ 修理ご相談センター

フリーダイヤル **0120-149-808**

携帯電話、IP電話からは **050-3852-4106**

受付　月曜日〜金曜日 10:00〜17:00 (祝日、センター指定休日を除く)

FAX
● 東日本(北海道/東北/関東/甲信越/東海): 03-5762-2125
● 西日本(北陸/近畿/中国/四国/九州/沖縄): 06-6649-9340

◆ 修理品お持込み窓口

受付　月曜日〜金曜日 10:00〜17:00 (祝日、センター指定休日を除く)

※お電話は、修理ご相談センターでお受けします。

● **東日本サービスセンター**
〒143-0006 東京都大田区平和島2丁目1-1 JMT京浜E棟A-5F
FAX　03-5762-2125

● **西日本サービスセンター**
〒556-0011 大阪市浪速区難波中1丁目13-17 ナンバ辻本ビル7F
FAX　06-6649-9340

製品の仕様や取り扱いに関するお問い合わせ

お買い上げの販売店または下記のお客様コミュニケーションセンターへご連絡ください。

◆ お客様コミュニケーションセンター ギタードラムご相談窓口

フリーダイヤル **0120-143-808**

携帯電話、IP電話からは **050-3852-4093**

受付　月曜日〜金曜日 10:00 〜 17:00 (祝日、センター指定休日を除く)

ヤマハ サポート・お問い合わせ
https://jp.yamaha.com/support/

ヤマハ楽器音響製品お客様サポート LINE公式アカウント

ヤマハ 電子ドラムサイト https://jp.yamaha.com/dtx/

製品登録のご案内

ヤマハミュージックメンバーズでは、お客様がお持ちのヤマハ製品をより長くご愛用いただくために、製品登録をおすすめしています。
ご登録いただくことで、お客様に合う製品やキャンペーン、イベントなどの情報をWeb サイトやメールニュースでお届けします。

https://4wrd.it/MEMBER-JP

ヤマハ株式会社
〒430-8650 静岡県浜松市中央区中沢町 10-1

*都合により、住所、電話番号、名称、営業時間などが変更になる場合がございますので、あらかじめご了承ください。

[持込修理]

保証書					
製品名	電子ドラムパッド	品番	RHH135	製造番号	
お買い上げ日	年　月　日				
保証期間	(お買い上げ日から) 本体 : 6か月				
販売店名					

保証規定

保証期間中、正常なご使用状態のもとで万一発生した故障につきましては、本保証規定に基づき無料修理いたします。

■ **保証期間中でも以下の場合は有料となります。**
- 購入を証明する書類 (領収書や納品書など、製品名、品番、お買い上げ日、販売店名が記載されたもの) のご提示がない場合
- 納品後、輸送や修理時の取り扱いが適当でないために生じた故障の場合
- 提供されている各説明書や本規定に記載の注意事項に反する取り扱いによって発生した故障の場合
- 故障の原因が本製品以外の機器にある場合
- 塗装面および金属面が経年変化により退色、変色した場合
- 弊社認定の修理サービス技術者以外の者が修理 / 改造した部分で、その修理 / 改造が不適当であった場合
- 火災、地震、水害、落雷、その他の天災および公害や電圧異状による故障の場合
- 鼠害、塩害などによる故障、損傷の場合
- 持込修理対象の品番でお客様のご要望により出張修理を行う場合の出張料金

■ **転居・譲渡などを伴う場合、その他注意事項**
- 転居、ご贈答品などで、お買い上げの販売店に修理をご依頼できない場合には、修理ご相談センターにご相談ください。
- 離島および離島に準ずる遠隔地への出張修理を行う場合の交通費は実費を申し受けます。
- 保証期間内に、本製品を他人に譲渡あるいは転売された場合でも、残存期間は保証いたします。
- 本保証内容は、日本国内においてのみ有効です。(This warranty is valid only within Japan.)

この保証内容は本書に明示した期間、条件のもとにおいて無料修理をお約束するものです。本規定によってお客様の法律上の権利を制限するものではありませんので、保証期間経過後の修理などについてご不明の場合は、お買い上げの販売店、または修理ご相談センターにお問い合わせください。

● 保証期間経過後の修理
修理が可能な場合は、ご希望により有料にて修理させていただきます。
有寿命部品については、使用時間や使用環境などにより劣化しやすいため、消耗劣化に応じて部品の交換が必要となります。有寿命部品の交換は、お買い上げの販売店、または修理ご相談センターにご相談ください。

有寿命部品の例：ボリュームコントロール、スイッチ、ランプ、リレー類、接続端子、鍵盤機構部品、鍵盤接点、ドラムパッドなど

● 補修用性能部品の最低保有期間
製品の機能を維持するために必要な部品の最低保有期間は、製造終了後 8 年です。

● 修理のご依頼
本製品に異常が見られた場合は、まず本書の「困ったときは」をよくお読みのうえ、本製品の状態をお調べください。それでも改善しないときは、お買い上げの販売店、または修理ご相談センターにご連絡ください。

● 製品の状態は詳しく
修理をご依頼いただくときは、製品名、品番などとあわせて、故障の状態をできるだけ詳しくお知らせください。

販売元:　株式会社ヤマハミュージックジャパン　LM事業戦略部
〒220-0012　神奈川県横浜市西区みなとみらい５丁目１番２号 横浜シンフォステージ　ウエストタワー
* 名称、住所は変更になる場合があります。

The model number, serial number, power requirements, etc., may be found on or near the name plate, which is at the bottom of the unit. You should note this serial number in the space provided below and retain this manual as a permanent record of your purchase to aid identification in the event of theft.

Model No.

Serial No.

(bottom_en_01)

Die Nummer des Modells, die Seriennummer, der Leistungsbedarf usw. sind auf dem Typenschild, das sich auf der Unterseite des Geräts befindet, oder in der Nähe davon angegeben. Sie sollten diese Seriennummer an der unten vorgesehenen Stelle eintragen und dieses Handbuch als dauerhaften Beleg für Ihren Kauf aufbewahren, um im Fall eines Diebstahls die Identifikation zu erleichtern.

Modell Nr.

Seriennr.

(bottom_de_01)

Le numéro de modèle, le numéro de série, l'alimentation requise, etc., se trouvent sur ou près de la plaque signalétique du produit, située dans la partie inférieure de l'unité. Notez le numéro de série dans l'espace fourni ci-dessous et conservez ce manuel en tant que preuve permanente de votre achat afin de faciliter l'identification du produit en cas de vol.

N° de modèle

N° de série

(bottom_fr_01)

O número de modelo, número de série, requisitos de energia, etc. podem ser encontrados na placa de nome, que está na parte inferior da unidade. Anote-o no espaço reservado abaixo e guarde este manual como registro de compra permanente para auxiliar na identificação do produto em caso de roubo.

N° do modelo

N° de série

(bottom_pt_01)

Drums Limited Warranty

LIMITED WARRANTY ON YAMAHA DRUMS, HARDWARE AND ACCESSORY PRODUCTS

Thank you for selecting a YAMAHA product. YAMAHA products are designed and manufactured to provide a high level of defect-free performance. Yamaha Corporation of America ("YAMAHA") is proud of the experience and craftsmanship that goes into each and every YAMAHA product. YAMAHA sells its products through a network of reputable, specially authorized dealers and is pleased to offer you, the Original Owner, the following Limited Warranty, which applies only to products that have been (1) directly purchased from YAMAHA's authorized dealers in the fifty states of the USA and District of Columbia (the "Warranted Area") and (2) used exclusively in the Warranted Area. YAMAHA suggests that you read the Limited Warranty thoroughly, and invites you to contact your authorized YAMAHA dealer or YAMAHA Customer Service if you have any questions.

THIS WARRANTY COVERS THE LISTED PRODUCTS AGAINST DEFECTS IN MATERIALS OR WORKMANSHIP.

Warranty Term

Type of Product	*Duration of Warranty from Date of Purchase by or for the Original Owner*
Acoustic Drum Shells, Finish, Drum Hardware, Freestanding Hardware, Pedals, Hardware Accessories	**5 Years**
Electronic Drums Modules, Pads, Accessories, Hardware, Pedals	**1 Year**

Coverage: YAMAHA will, at its option, repair or replace the product covered by this warranty if it becomes defective, malfunctions or otherwise fails to conform with this warranty under normal use and service during the term of this warranty, without charge for labor or materials. Repairs may be performed using new or refurbished parts that meet or exceed YAMAHA specifications for new parts. If YAMAHA elects to replace the product, the replacement may be a reconditioned unit. You will be responsible for any installation or removal charges and for any initial shipping charges if the product(s) must be shipped for warranty service. However, YAMAHA will pay the return shipping charges to any destination within the USA if the repairs are covered by the warranty. This warranty does not cover (a) damage, deterioration or malfunction resulting from accident, negligence, misuse, abuse, improper installation or operation or failure to follow instructions according to the Owner's Manual for this product; any shipment of the product (claims must be presented to the carrier); repair or attempted repair by anyone other than YAMAHA or an authorized YAMAHA Service Center; (b) any unit which has been altered or on which the serial number has been defaced, modified or removed; (c) normal wear and any periodic maintenance; (d) deterioration due to perspiration, corrosive atmosphere or other external causes such as extremes in temperature or humidity; (e) damages attributable to power line surge or related electrical abnormalities, lightning damage or acts of God; or (f) RFI/EMI (Interference/noise) caused by improper grounding or the improper use of either certified or uncertified equipment, if applicable. Any evidence of alteration, erasing or forgery of proof-of-purchase documents will cause this warranty to be void. This warranty covers only the Original Owner and is not transferable.

In Order to Obtain Warranty Service: Warranty service will only be provided for defective products within the Warranted Area. Contact your local authorized YAMAHA dealer who will advise you of the procedures to be followed. If this is not successful, contact YAMAHA at the address, telephone number or website shown below. YAMAHA may request that you send the defective product to a local authorized YAMAHA Servicer or authorize return of the defective product to YAMAHA for repair. If you are uncertain as to whether a dealer has been authorized by YAMAHA, please contact YAMAHA's Service Department at the number shown below, or check Yamaha's website at https://usa.yamaha.com. Product(s) shipped for service should be packed securely and must be accompanied by a detailed explanation of the problem(s) requiring service, together with the original or a machine reproduction of the bill of sale or other dated, proof-of-purchase document describing the product, as evidence of warranty coverage. Should any product submitted for warranty service be found ineligible therefore, an estimate of repair cost will be furnished and the repair will be accomplished only if requested by you and upon receipt of payment or acceptable arrangement for payment.

Limitation of Implied Warranties and Exclusion of Damages: ANY IMPLIED WARRANTIES, INCLUDING WARRANTIES OF MERCHANTABILITY AND FITNESS FOR A PARTICULAR PURPOSE SHALL BE LIMITED IN DURATION TO THE APPLICABLE PERIOD OF TIME SET FORTH ABOVE. YAMAHA SHALL NOT BE RESPONSIBLE FOR INCIDENTAL OR CONSEQUENTIAL DAMAGES OR FOR DAMAGES BASED UPON INCONVENIENCE, LOSS OF USE, DAMAGE TO ANY OTHER EQUIPMENT OR OTHER ITEMS AT THE SITE OF USE OR INTERRUPTION OF PERFORMANCES OR ANY CONSEQUENCES. YAMAHA'S LIABILITY FOR ANY DEFECTIVE PRODUCT IS LIMITED TO REPAIR OR REPLACEMENT OF THE PRODUCT, AT YAMAHA'S OPTION. SOME STATES DO NOT ALLOW LIMITATIONS ON HOW LONG AN IMPLIED WARRANTY LASTS OR THE EXCLUSION OR LIMITATION OF INCIDENTAL OR CONSEQUENTIAL DAMAGES, SO THE ABOVE LIMITATION OR EXCLUSION MAY NOT APPLY TO YOU. This Warranty gives you specific legal rights, and you may also have other rights which vary from state to state. This is the only express warranty applicable to the product specified herein; Yamaha neither assumes nor authorizes anyone to assume for it any other express warranty.

If you have any questions about service received or if you need assistance in locating an authorized YAMAHA Servicer, please contact:

YAMAHA

CUSTOMER SERVICE
Yamaha Corporation of America
6600 Orangethorpe Avenue, Buena Park, California 90620-1373
Telephone: 800-854-1569 • https://usa.yamaha.com

Do not return any product to the above address without a written Return Authorization issued by YAMAHA.

Information for users on collection and disposal of old equipment:

This symbol on the products, packaging, and/or accompanying documents means that used electrical and electronic products should not be mixed with general household waste.
For proper treatment, recovery and recycling of old products, please take them to applicable collection points, in accordance with your national legislation.

By disposing of these products correctly, you will help to save valuable resources and prevent any potential negative effects on human health and the environment which could otherwise arise from inappropriate waste handling.

For more information about collection and recycling of old products, please contact your local municipality, your waste disposal service or the point of sale where you purchased the items.

For business users in the European Union:
If you wish to discard electrical and electronic equipment, please contact your dealer or supplier for further information.

Information on Disposal in other Countries outside the European Union:
This symbol is only valid in the European Union. If you wish to discard these items, please contact your local authorities or dealer and ask for the correct method of disposal.

(weee_eu_en_02)

Verbraucherinformation zur Sammlung und Entsorgung alter Elektrogeräte

Befindet sich dieses Symbol auf den Produkten, der Verpackung und/oder beiliegenden Unterlagen, so sollten benutzte elektrische Geräte nicht mit dem normalen Haushaltsabfall entsorgt werden.
In Übereinstimmung mit Ihren nationalen Bestimmungen bringen Sie alte Geräte bitte zur fachgerechten Entsorgung, Wiederaufbereitung und Wiederverwendung zu den entsprechenden Sammelstellen.

Durch die fachgerechte Entsorgung der Elektrogeräte helfen Sie, wertvolle Ressourcen zu schützen, und verhindern mögliche negative Auswirkungen auf die menschliche Gesundheit und die Umwelt, die andernfalls durch unsachgerechte Müllentsorgung auftreten könnten.

Für weitere Informationen zum Sammeln und Wiederaufbereiten alter Elektrogeräte kontaktieren Sie bitte Ihre örtliche Stadt- oder Gemeindeverwaltung, Ihren Abfallentsorgungsdienst oder die Verkaufsstelle der Artikel.

Information für geschäftliche Anwender in der Europäischen Union:
Wenn Sie Elektrogeräte ausrangieren möchten, kontaktieren Sie bitte Ihren Händler oder Zulieferer für weitere Informationen.

Entsorgungsinformation für Länder außerhalb der Europäischen Union:
Dieses Symbol gilt nur innerhalb der Europäischen Union. Wenn Sie solche Artikel ausrangieren möchten, kontaktieren Sie bitte Ihre örtlichen Behörden oder Ihren Händler und fragen Sie nach der sachgerechten Entsorgungsmethode.

(weee_eu_de_02)

Informations concernant la collecte et le traitement des déchets d'équipements électriques et électroniques

Le symbole sur les produits, l'emballage et/ou les documents joints signifie que les produits électriques ou électroniques usagés ne doivent pas être mélangés avec les déchets domestiques habituels.
Pour un traitement, une récupération et un recyclage appropriés des déchets d'équipements électriques et électroniques, veuillez les déposer aux points de collecte prévus à cet effet, conformément à la réglementation nationale.

En vous débarrassant correctement des déchets d'équipements électriques et électroniques, vous contribuerez à la sauvegarde de précieuses ressources et à la prévention de potentiels effets négatifs sur la santé humaine qui pourraient advenir lors d'un traitement inapproprié des déchets.

Pour plus d'informations à propos de la collecte et du recyclage des déchets d'équipements électriques et électroniques, veuillez contacter votre municipalité, votre service de traitement des déchets ou le point de vente où vous avez acheté les produits.

Pour les professionnels dans l'Union européenne :
Si vous souhaitez vous débarrasser des déchets d'équipements électriques et électroniques, veuillez contacter votre vendeur ou fournisseur pour plus d'informations.

Informations sur la mise au rebut dans d'autres pays en dehors de l'Union européenne :
Ce symbole est seulement valable dans l'Union européenne. Si vous souhaitez vous débarrasser de déchets d'équipements électriques et électroniques, veuillez contacter les autorités locales ou votre fournisseur et demander la méthode de traitement appropriée.

(weee_eu_fr_02)

Informações para os utilizadores relativas à recolha e eliminação de equipamentos usados

Este símbolo, presente em produtos, embalagens e/ou incluído na documentação associada, indica que os produtos elétricos e eletrónicos usados não devem ser eliminados juntamente com os resíduos domésticos em geral.
O procedimento correto consiste no tratamento, recuperação e reciclagem de produtos usados, pelo que deve proceder à respetiva entrega nos pontos de recolha adequados, em conformidade com a legislação nacional em vigor.

A eliminação destes produtos de forma adequada permite poupar recursos valiosos e evitar potenciais efeitos prejudiciais para a saúde pública e para o ambiente, associados ao processamento incorreto dos resíduos.

Para mais informações relativas à recolha e reciclagem de produtos usados, contacte as autoridades locais, o serviço de eliminação de resíduos ou o ponto de venda onde foram adquiridos os itens relevantes.

Informações para utilizadores empresariais na União Europeia:
Para proceder à eliminação de equipamento elétrico e eletrónico, contacte o seu revendedor ou fornecedor para obter informações adicionais.

Informações relativas à eliminação em países não pertencentes à União Europeia:
Este símbolo é válido exclusivamente na União Europeia. Caso pretenda eliminar este tipo de itens, contacte as autoridades locais ou o seu revendedor e informe-se acerca do procedimento correto para proceder à respetiva eliminação.

(weee_eu_pt_02a)

Важное примечание: Информация об условиях Гарантии для Клиентов в Российской Федерации [Русский]

Для получения подробной информации об условиях Гарантии на продукцию Yamaha в России, условиях гарантийного обслуживания, пожалуйста, посетите веб-сайт по адресу ниже (на сайте доступен файл с условиями для скачивания и печати) или обратитесь в офис представительства Yamaha в России.

https://ru.yamaha.com/ru/support/